FITTING INSTRUCTIONS

making everyday smoother

VB airsuspension

• Increased comfort • Better driveability • More safety

IVECO DAILY 35-50C

VB-SemiAir 155011X200

© 2018, VB-Airsuspension B.V.

Alle rechten voorbehouden. Niets uit deze uitgaven mag worden verveelvoudigd en/of openbaar gemaakt door middel van druk, fotokopie, microfilm of op welke andere wijze dan ook, zonder voorafgaande schriftelijke toestemming van VB-Airsuspension B.V. Dit geldt ook voor de bijbehorende tekeningen en schema's.

Alle Rechte vorbehalten. Vervielfältigung und/oder Veröffentlichung durch Nachdruck, Fotokopie, Mikrofilm oder auf jede andere Art – auch auszugsweise – ohne vorherige schriftliche Genehmigung von VB Airsuspension ist nicht zulässig. Dies gilt auch für die zugehörigen Zeichnungen und Pläne.

All rights reserved. No part of this publication may be reproduced, stored in a retrieval system, or transmitted in any form or by any means, electronic, mechanical, photocopying, recording or otherwise, without the publisher's prior consent. That does also count for the schemes and drawings.

Reproduction interdite. Toute reproduction, tout enregistrement dans une base de données ou toute transmission sous toute forme ou par tout moyen : électronique, mécanique, photocopie, enregistrement ou autre, de tout ou partie de cette publication, est formellement interdit(e) sans l'autorisation préalable de VB-Airsuspension B.V. Ceci est aussi valable pour les dessins et les schémas.

Voertuig - Fahrzeug - Vehicle - Véhicule

Merk / Hersteller / Make / Constructeur	Handelsbenaming / Handelsbezeichnung / Trade name / Dénomination commerciale	Jaar / Jahr / year / Année
Iveco Daily	35C 11-13 (V) / (SV) / (D) 35C 15-17-21 (V) / (SV) / (D) 40C 11-13 (V) / (SV) / (D) 40C 15-17 (SV EEV) 40C 15-17-21 (V) / (D) / (TREKKER) 50C 15-17 (SV EEV) 50C 15-17-21 (V) / (D) / (TREKKER)	2006 -

Montagetijd - Montagezeit - Fitting time - Temps de montage

3 - 4 Uur
3 - 4 Stunden
3 - 4 Hour
3 - 4 Heure

Symbolen - Symbole - Symbols - Symboles

	Aandraaien	***Festziehen***	***Tightening***	***Serrer***
 130 Nm	***Aandraaien met moment***	***Anziehen mit An-zugsdrehmoment***	***Tightening with torque***	***Couple de serrage***
	Advies	***Hinweis***	***Advice***	***Avis***

Kleurcodering - Farbecodierung - Colour coding - Codage couleur

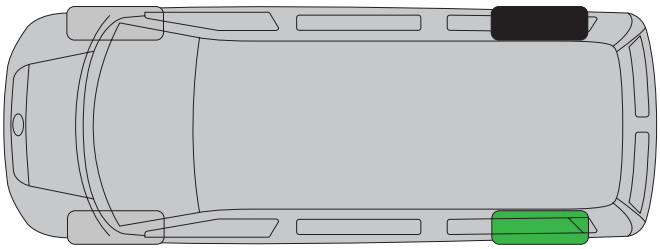

Kleur / Farbe / Color / Couleur				
Zwart / Schwarz / Black / Noir	***Rechts achter***	***Hinten rechts***	***Right rear***	***Arrière à droite***
Groen / Grün / Green / Vert	***Links achter***	***Hinten links***	***Left rear***	***Arrière à gauche***

Onderdelen - Teile - Parts - Pièces

	Aantal	Omschrijving
A	2	Bovenste luchtbalgsteun [1]
B	2	Luchtbalgsteun [2]
C	2	Bovenste luchtbalgplaat links & rechts
D	2	Balgplaat
E	2	Luchtbalg
F	2	Onderste luchtbalgplaat
G	2	Assteun
H	2	U-bout

[1] Wordt niet geleverd bij set 1550110200 & VBSA-IVD35C-01C
[2] Artikel wijkt af bij set 1550110200 & VBSA-IVD35C-01C

	Menge	Beschreibung
A	2	Obere Luftbalgstütze [1]
B	2	Luftbalgstütze [2]
C	2	Obere Luftbalgplatte links & rechts
D	2	Schutzblech
E	2	Luftbalg
F	2	Untere Luftbalgstütze
G	2	Achsstütze
H	2	Bügelschraube

[1] Nicht enthalten im Satz 1550110200 & VBSA-IVD35C-01C
[2] Artikel weicht ab in Satz 1550110200 & VBSA-IVD35C-01C

	Qty.	Description
A	2	Upper air spring bracket [1]
B	2	Air spring bracket [2]
C	2	Upper air spring plate left & right
D	2	Protective cover
E	2	Air spring
F	2	Lower air spring plate
G	2	Axle bracket
H	2	U-bolt

[1] Isn't supplied with kit 1550110200 & VBSA-IVD35C-01C
[2] Part deviates with kit 1550110200 & VBSA-IVD35C-01C

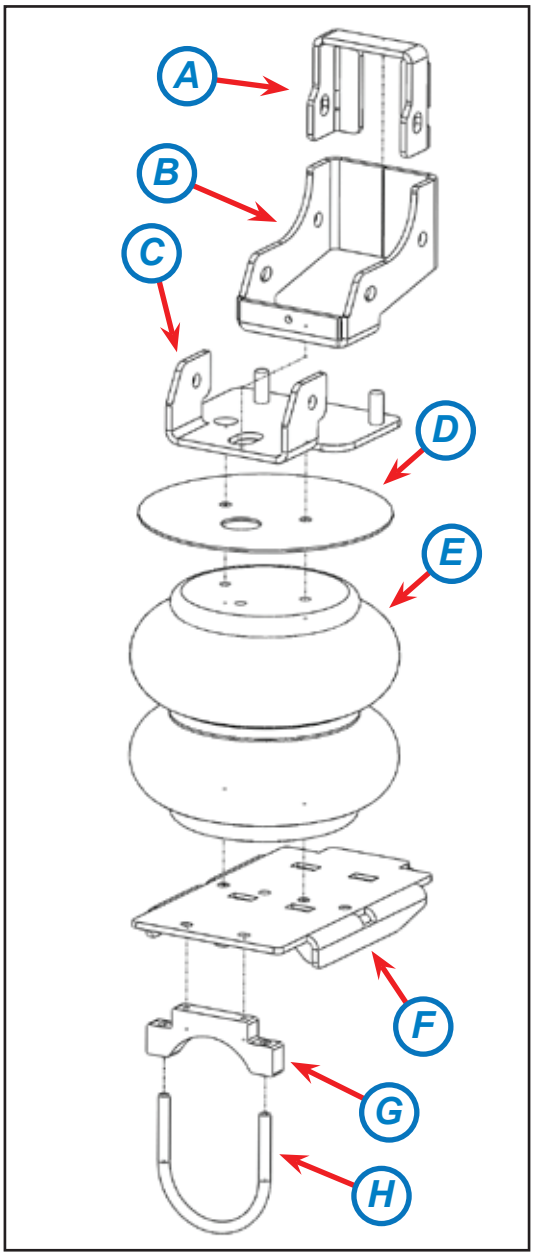

	Art.nr./ Art.Nr./ Art.no.
A	1552040033 [1]
B	1552040028
	1552040031 [2]
C	**1552040027** (L)
	1552040034 (R)
D	1552040026
E	1052030190
F	1552050026
G	1552020004
H	1552010004

	Nombre	Description
A	2	Support du coussin d’air supérieur [1]
B	2	Support du coussin d’air [2]
C	2	Plaque supérieure gauche et droite
D	2	L’écran de protection
E	2	Coussin d’air
F	2	Plaque coussin d’air inférieure
G	2	Support de l’essieu
H	2	Bride

[1] N’est pas fourni avec le kit 1550110200 & VBSA-IVD35C-01C
[2] Pour le kit 1550110200 & VBSA-IVD35C-01C la pièce est différente

Installatie voorschriften

VB-SemiAir is ontwikkeld in twee versies, namelijk:
- een basisset
- een comfortset voor de camper (Comfort Set Camper)

De basisset bestaat onder andere uit twee luchtbalgen, luchtleidingen en twee externe vulventielen. De twee externe vulventielen dienen naar de wens van de klant, ergens op of in het voertuig gemonteerd te worden. Doormiddel van deze vulventielen kunnen de balgen op druk gebracht worden met behulp van een externe luchtvoorziening.
De comfortset bestaat uit een basisset VB-SemiAir, een compressor en een bedieningspaneel. Het bedieningspaneel wordt in het dashboard gemonteerd.

Deze montagehandleiding is met zorg samengesteld en behandelt de montage van de basisset en de comfortset in een standaard voertuig. Bij de ontwikkeling van deze set, is gebruik gemaakt van standaard voertuigen. Het kan voor komen dat uw voertuig afwijkt van de afbeeldingen. Daarnaast kan het voor komen dat onderdelen niet op de aangegeven positie gemonteerd kan worden. In dit geval raden wij u aan om zelf een alternatieve positie voor de onderdelen te vinden.

Voorwaarde voor een alternatieve positie is dat de compressor en de onderdelen uit het bedieningspaneel binnen afmetingen van het interieur moeten blijven (deze onderdelen dienen ten alle tijden droog te blijven). De benodigde bevestigingsdelen voor het monteren of bevestigen van onderdelen dient men zelf te vervaardigen.

Wanneer u de VB-SemiAir monteert, houd dan bij het monteren de volgende punten in acht:
- De kabels mogen niet op of over de accu heen gelegd worden.

- Bevestig de luchtleidingen:
  - om de 30 cm met een kabelbinder aan het voertuig. Let hierbij op dat de luchtleidingen niet kan gaan schuren, knikken of klapperen;
  -met een minimale bochtstraal van 8 cm;
  -met een afstand van minimaal 15 cm tot hete en/of bewegende delen.

- Er mogen in géén geval luchtleidingen, kabels of andere onderdelen aan de remleidingen van het voertuig worden bevestigd.

- Monteer de luchtleidingen conform de kleurcodering gehanteerd door VB-Airsuspension.

- Overleg met de klant waar hij/zij de vulventielen gemonteerd wil hebben.

- Controleer altijd of de balgen bij maximale druk (pmax = 3,5 bar), rondom een vrije ruimte hebben van minimaal 1 cm.

VB-Airsuspension kan niet aansprakelijk gehouden worden voor schade voortvloeiende uit:
- het toepassen van een te hoge / lage luchtdruk in de balgen.

- het vervoeren van een belading, welke meer bedraagt dan door de voertuigfabrikant toegestaan.

- het niet monteren conform deze montagehandleiding.

Mits anders vermeld, zijn bouten en moeren standaard sterkteklasse 8.8.

Montage van de basisset

1. Monteer de luchtkoppeling in de luchtbalg.

	2x Luchtkoppeling

2. Monteer de bovenste luchtbalgplaat (***C***) op de luchtbalg (***E***) met daaronder de balgplaat (***D***).

Nm ***20 Nm***	***4x Verzonken inbusbout M8x20***

Linker en rechter bovenste luchtbalg-plaat zijn verschillend.

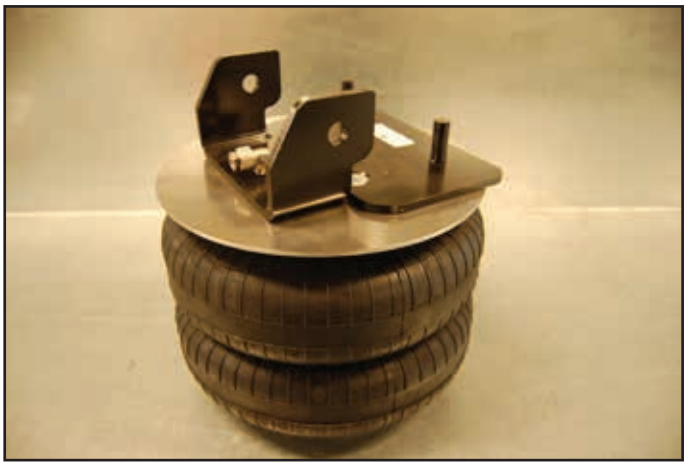

3. Monteer de assteun (***G***) aan de onderste luchtbalgplaat (***F***). Draai de bouten nog niet vast.

	4x Bolkopbout met flens M6x16 10.9

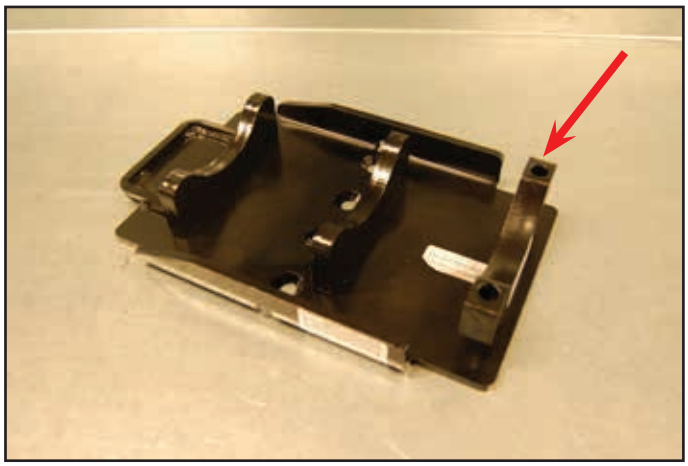

4. Monteer de onderste luchtbalgplaat (***F***) aan de luchtbalg.

Nm ***20 Nm***	***4x Verzonken inbusbout M8x20***

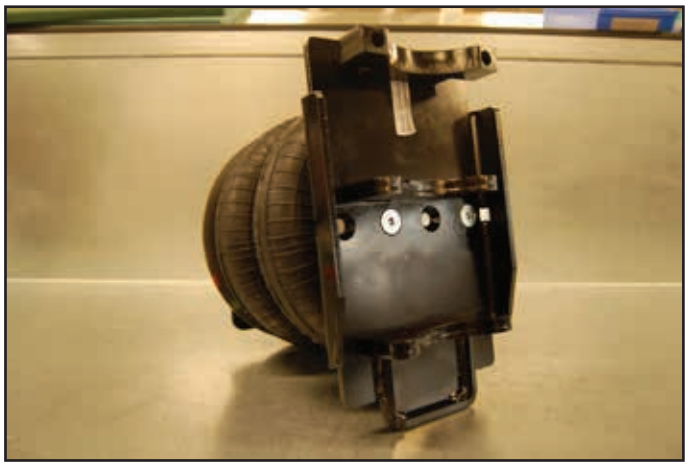

Monteer de rechter luchtbalg met behulp van gaten I. De linker luchtbalg met behulp van gaten J.

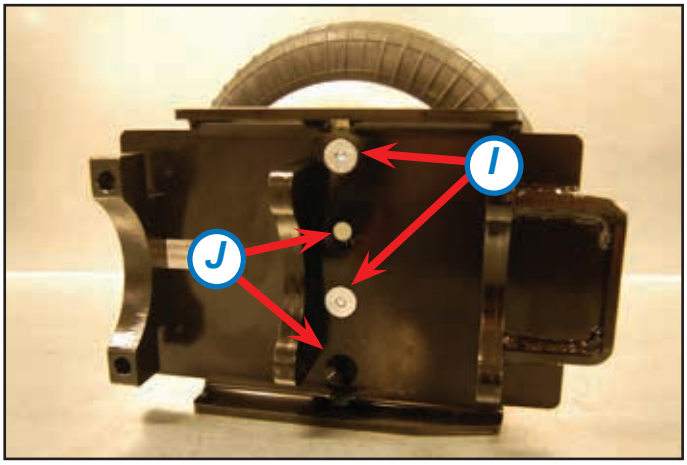

5. Ondersteun het voertuig deugdelijk en laat de as uithangen. Draai de as ontluchting uit de as.

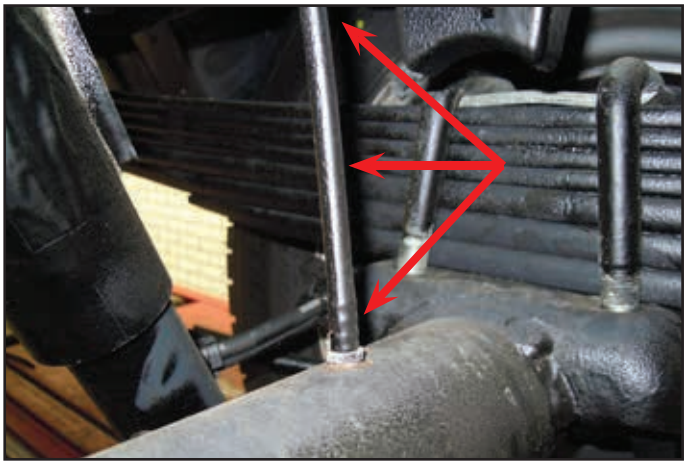

6. Monteer de ontluchtingsnippel. De ontluchtingsnippel hoeft niet helemaal vastgedraaid te worden.

7. Monteer de as ontluchting op de ontluchtingsnippel.

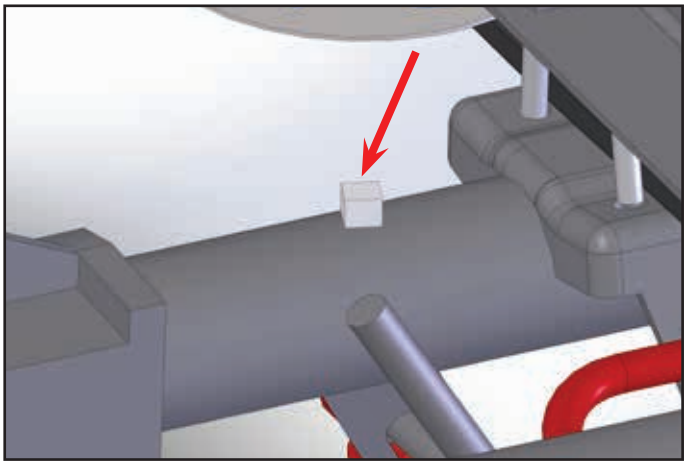

8. Indien deze beugel aanwezig is, beugel plat slaan of afslijpen.

9. Demonteer het aanslagrubber.

10. Demonteer de aangegeven chassisbout.

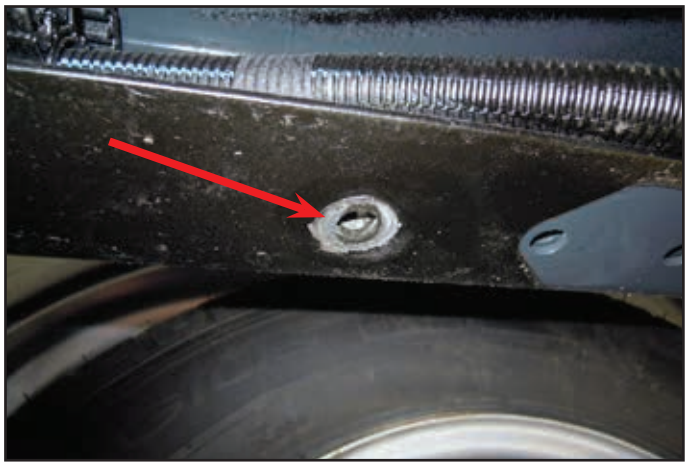

11. Haal de kabelboom uit de houder.

12. Monteer de meegeleverde chassisbout.

Nm **40 Nm**	***2x Bolkopbout M10x25 10.9*** ***4x Sluitring M10*** ***2x Borgmoer M10***

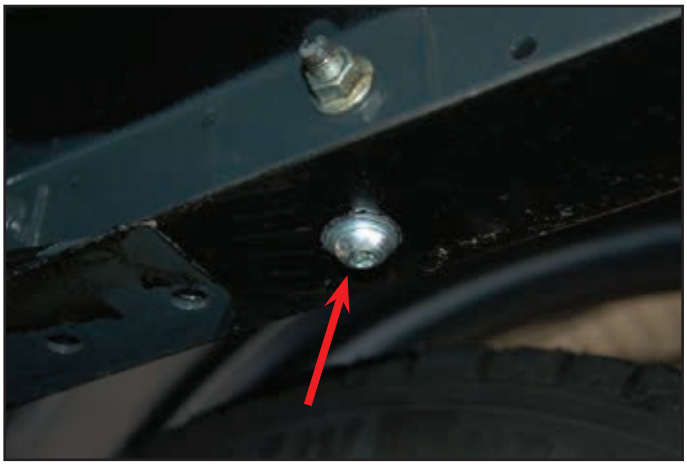

13. Monteer de bovenste luchtbalgplaat (***C***) aan het chassis.

Nm ***23 Nm***	***4x Borgmoer M10*** ***4x Sluitring M10***

14. Monteer de luchtbalgsteun (***B***) aan de bovenste luchtbalgplaat (***C***).

Controleer of de luchtbalgsteun tegen het chassis aanligt.

Nm ***60 Nm***	***4x Bout M10x30 10.9*** ***8x Sluitring M10*** ***4x Stalen borgmoer M10 10.9***

15. Deze stap alleen uitvoeren bij set 1550111200. Monteer de bovenste luchtbalgsteun (***A***) aan de luchtbalgsteun (***B***).

Controleer of de bovenste luchtbalgsteun tegen het chassis aanligt.

Nm ***60 Nm***	***4x Bout M10x30 10.9*** ***8x Sluitring M10*** ***4x Stalen borgmoer M10 10.9***

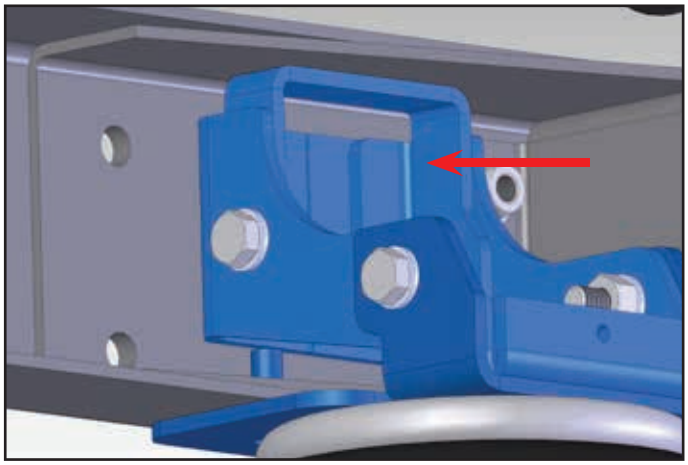

16. Druk de onderste luchtbalgplaat (***F***) tegen de bladveer aan. Draai de bolkopbouten (step 3) vast. Monteer de u-bout (***H***).

	4x Bolkopbout met flens M6x16 10.9 ***4x Borgmoer M8*** ***4x Sluitring M8***

Houdt de onderste luchtbalgplaat, tijdens het vastdraaien van de u-bout, tegen de bladveer aan m.b.v. een bandelichter.

17. Monteer de luchtleiding aan de luchtkoppeling.

18. Bevestig de kabelboom weer in de houder. Zet de kabelboom vast aan de bovenste luchtbalgplaat met behulp van een kabelbinder.

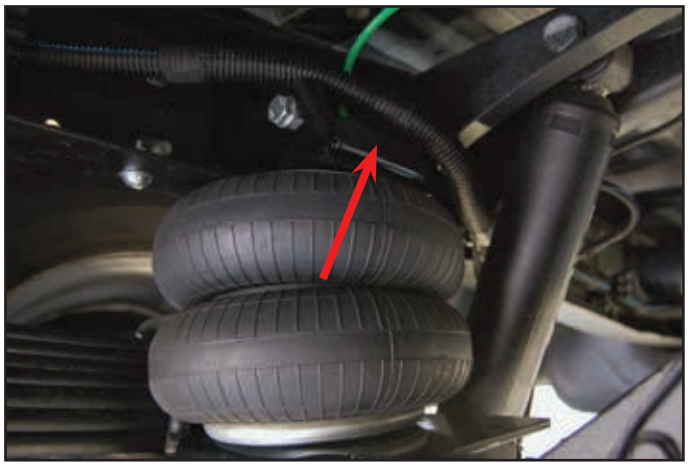

Wanneer Comfort Set VBSA-IVD35C-01C of VBSA-IVD50C-01C gemonteerd wordt, komen de vulventielen van de basisset te vervalen. De vulventielen mogen in dat geval NIET gemonteerd worden. Vervolg de installatie in handleiding 730155011125.
Let op! Stap 24 uit deze handleiding niet overslaan.

19. Monteer de vulventielen op de positie die is afgesproken met de klant.
20. Leid de luchtleidingen naar de vulventielen.
21. Sluit de luchtleidingen aan op de vulventielen.
22. Zet de luchtleidingen onder het voertuig vast met kabelbinders.
23. Breng de balgen op druk, tot het voertuig op gewenste rijhoogte is.
24. Draai de u-bouten na.
25. Controleer op luchtdichtheid van het systeem.
26. Plak de balgdruk sticker binnen 10 cm van de vulventielen.

Montagevorschriften

VB-SemiAir wurde in zwei Versionen entwickelt:
- Basiskit
- Komfortkit für Wohnmobil (Comfort Set Camper)

Das Basiskit enthält zwei Luftbälge, zwei Füllventile und Luftleitungen. Die zwei Füllventile müssen Sie, in Absprache mit dem Kunden, irgendwo am oder im Fahrzeug montieren. Mittels der Füllventile können Sie oder Ihr Kunde die Luftbälge auf Druck bringen.

Das Komfortkit enthält das Basiskit, einen Kompressor und ein Bedienpanel. Das Bedienpanel kann im Armaturenbrett montiert werden.

Diese Montageanleitung ist mit großer Sorgvalt erstelt worden und behandelt die Montage der Zusatzluftfederung. Zur Entwicklung dieses Satzes wurden Standard-Fahrzeuge verwendet. Es kann vorkommen das die Unterteile nicht an der angegebenen Position montierbar sind. Bitte suchen Sie, in diesem Fall, nach einer alternativen, geeigneten Position.

Bedingung für die alternative Position ist, dass die Komponenten im Innenraum des Fahrzeugs montiert werden. Es ist wichtig, dass diese Bauteile nicht feucht werden. Sie müssen ggf. das notwendige Befestigungsmaterial für die Montage selbst herstellen.

Beachten Sie bei der Montage:
- Die Kabel dürfen nicht über der Batterie liegen.

- Befestigen Sie die Luftleitungen:
  - Alle 30 cm mit einem Kabelbinder am Fahrzeug. Wichtig ist dass die Luftleitungen, so montiert werden dass die Luftleitungen nicht reiben, knicken oder anschlagen;
  - mit einem Radius von mindestens 8 cm;
  - mit einem Abstand von mindestens 15 cm zu heißen oder beweglichen Teilen.

- Es dürfen auf keinem Fall Leitungen, Kabel oder andere Teile an die Bremsleitungen des Fahrzeuges befestigt werden.

- Moniteren Sie die Luftleitungen gemäß Farbecodierung von VB-Airsuspension.

- Die Füllventile müssen in Absprache mit dem Kunden montiert werden.

- Wenn die VB-SemiAir montiert ist, kontrollieren Sie das Spiel um die Luftbälge bei maximalem Druck (pmax = 3,5 bar). Das Spiel muss minimal 1 cm sein.

VB-Airsuspension kann nicht haftbar gemacht werden für Schäden, die verursacht wurden durch:
- einen zu hohen / zu niedrigen Druck im Luftbalg.

- Überscheiden des zulässigen Gesamtgewicht des Fahrzeug.

- eine Montage abweichend von dieser Anleitung.

Sofern nicht anders angegeben, sind Schrauben und Muttern Festigkeitsklasse 8.8.

Montage des Sets

1. Montieren Sie die Luftkupplungen an die Luftbälge.

	2x Luftkupplung

2. Montieren Sie die oberen Luftbalgplatten (***C***) an den Luftbälgen (***E***). Bei der Montage müssen Sie das Schutzblech (***D***) zwischen den Luftbalg und die Stütze montieren.

Nm ***20 Nm***	***4x Senkschraube mit Innensechskant M8x20***

Die rechte und linke obere Luftbalgplatte sind unterschiedlich.

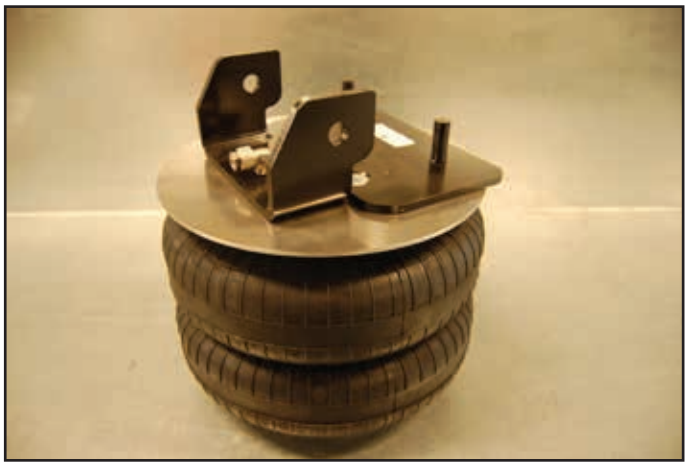

3. Montieren Sie die Achsstützen (***G***) an die unteren Luftbalgplatten (***F***). Die Schrauben noch nicht anziehen!

	4x Linsenschraube mit Flansch M6x16 10.9

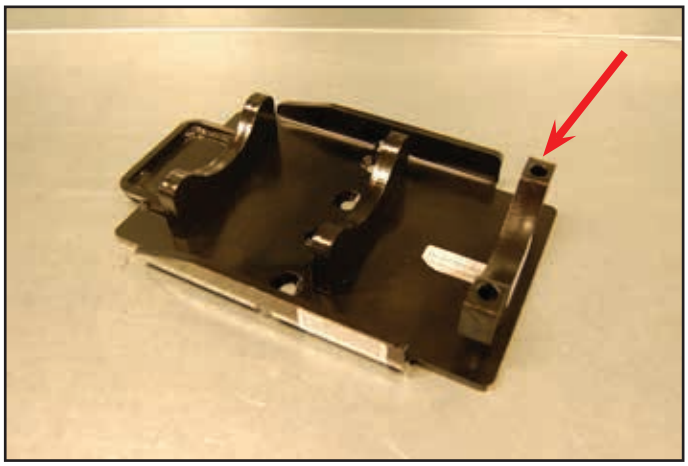

4. Montieren Sie die unteren Luftbalgplatten (***F***) an die Luftbälge.

Nm ***20 Nm***	***4x Senkschraube mit Innensechskant M8x20***

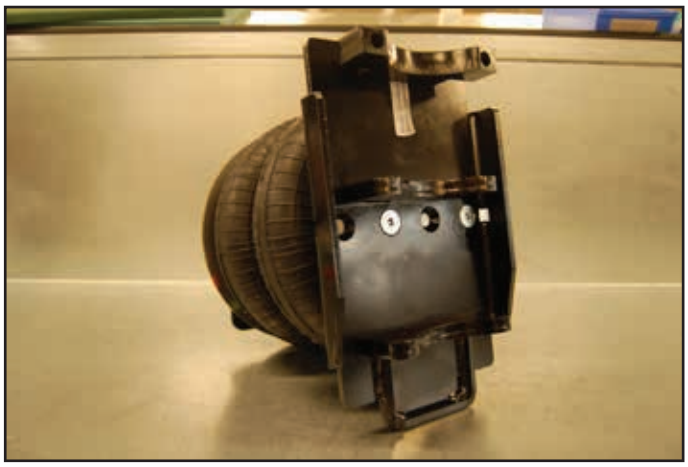

Montieren Sie den rechten Luftbalg an den Bohrungen I und den linken Luftbalg an den Bohrungen J.

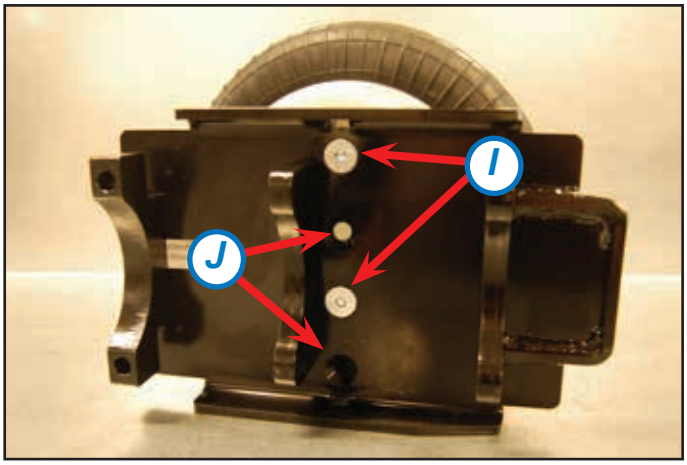

5. Stützen Sie das Fahrzeug ausreichend ab und senken Sie die Achse ab. Lösen Sie die Enlüftung von der Achse.

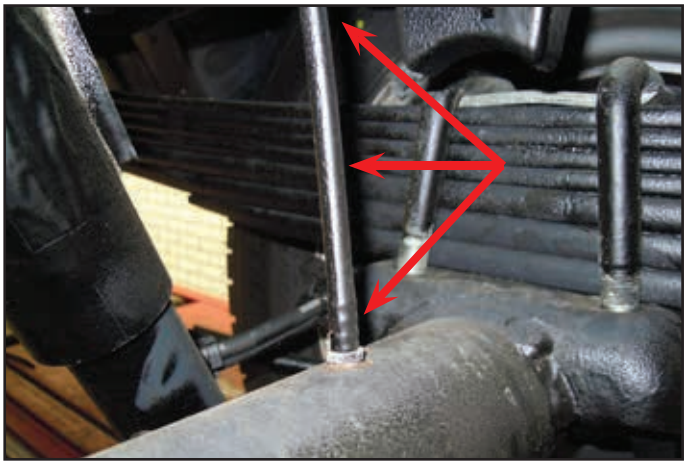

6. Montieren Sie den Entlüftungsnippel. Dieser muß nicht festgeschraubt werden.

7. Montieren Sie den Schlauch an den Entlüftungsnippel.

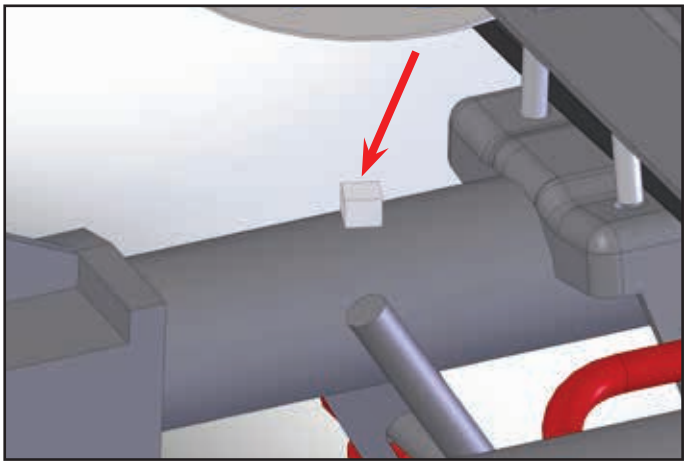

8. Sollte dieser Winkel montiert sein, biegen Sie ihn bitte flach oder schneiden Sie ihn ab.

9. Demontieren Sie die Anschlagpuffer.

10. Entfernen Sie die gezeigte Chassisschraube.

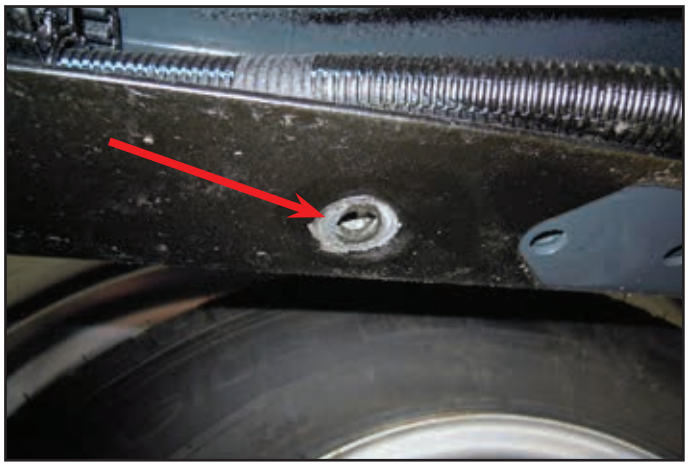

11. Entfernen Sie den Kablebaum aus der Halterung.

12. Montieren Sie die beiliegende Chassisschraube.

Nm ***40 Nm***	***2x Rundkopfschraube M10x25 10.9*** ***4x Verschlussscheibe M10*** ***2x Sicherungsmutter M10***

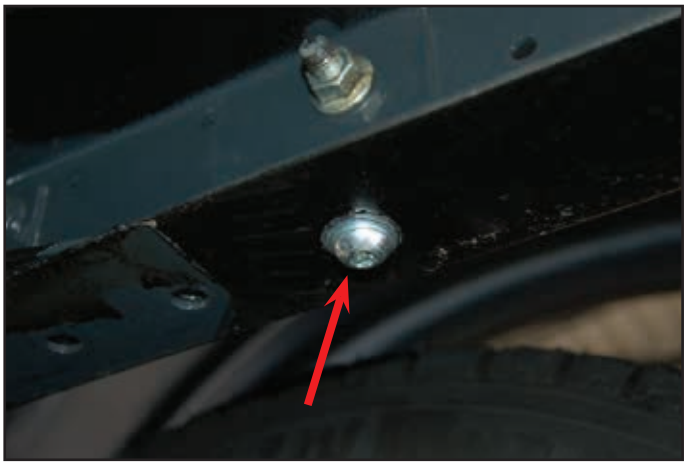

13. Montieren Sie die oberen Luftbalgplatten (***C***) an den Rahmen.

Nm ***23 Nm***	***4x Sicherungsmutter M10*** ***4x Verschlussscheibe M10***

14. Montieren Sie die Luftbalgstütze (***B***) an die oberen Luftbalgplatten (***C***).

Prüfen Sie das die Balgstützen am Chassis anliegen.

Nm ***60 Nm***	***4x Schraube M10x30 10.9*** ***8x Verschlussscheibe M10*** ***4x Stahlsicherungsmutter M10 10.9***

15. Diesen Schritt nur bei Satz 1550111200 durchführen. Montieren Sie obere Luftbalgstütze (***A***) an der Luftbalgstütze (***B***).

Prüfen Sie das die Balgstützen am Chassis anliegen.

Nm ***60 Nm***	***4x Schraube M10x30 10.9*** ***8x Verschlussscheibe M10*** ***4x Stahlsicherungsmutter M10 10.9***

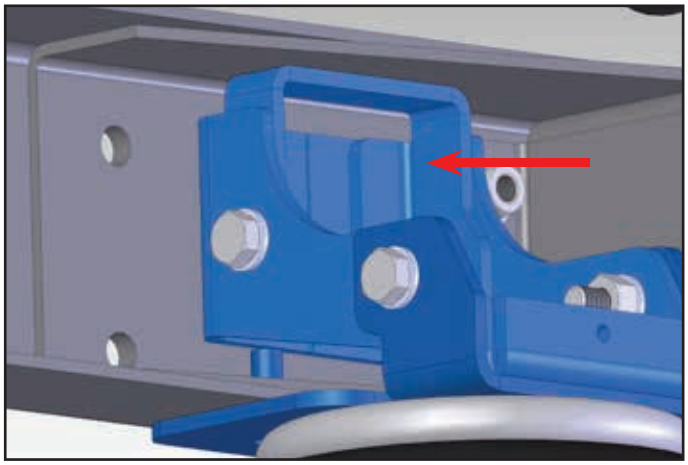

16. Drücken Sie die untere Luftbalgplatte an die Blattfeder. Ziehen Sie die Linsenschrauben (Schritt 3) an. Und montieren Sie die Bügelschrauben (***H***).

	4x Linsenschraube mit Flansch M6x16 10.9 ***4x Sicherungsmutter M8*** ***4x Verschlussscheibe M8***

Drücken Sie die untere Luftbalgplatte, während Sie die Bügelschrauben anziehen, gegen die Blattfeder, z.B. mit einem Wagenheber.

17. Montieren Sie jetzt die Luftleitungen an die Luftkupplungen.

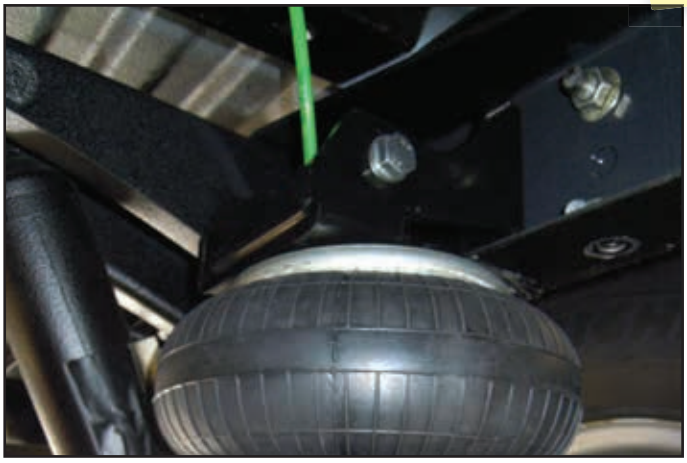

18. Befestigen Sie den Kabelbaum wieder in dem Halter. Befestigen Sie den Kabelbaum zusätzlich an der oberen Luftbalgplatte mit einem Kabelbinder.

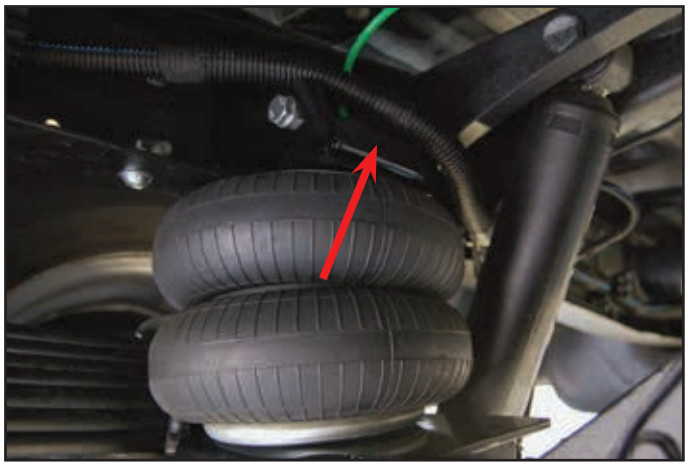

Wenn ein Komfortkit VBSA-IVD35C-01C oder VBSA-IVD50C-01C montiert wird, benötigen Sie die Füllventile aus dem Basiskit nicht. Fahren Sie bitte in die Montageanleitung 730155011125 fort.
Achtung! Schritt 24 in dieser Anleitung nicht übersehen.

19. Montieren Sie die Füllventilen an die Position, die mit dem Kunden vereinbart wurde.

20. Verlegen Sie die Lüftleitungen zu den Füllventilen.

21. Schließen Sie die Luftleitungen an die Füllventilen an.

22. Befestigen Sie die Luftleitungen am Fahrzeug.

23. Bringen Sie die Luftfedern auf den Luftdruck, bis die gewünschte Fahrhöhe erreicht ist.

24. Ziehen Sie die Bügelschrauben an.

25. Kontrollieren Sie die Dichtigkeit des Systems.

26. Kleben Sie den Luftdruckaufkleber in der Nähe (max. 10 cm) der Füllventile.

General fitting regulations

The VB-SemiAir is developed in two versions:
- basic kit
- Comfort Set Camper

The basic kit consists among other things of two air springs, two external air valves and air tubes. The two air valves should be mounted to or inside the vehicle, according to the wishes of the customer. By meaning of an external air supply, it is possible to change the pressure in the air springs.

The Comfort Set consists among other things of the basic kit VB-SemiAir, a compressor and a control panel.The control panel can be fitted in the dashboard.

This manual has been carefully composed and contains the procedure of fitting the VB-SemiAir kit to a standard vehicle. Because standard vehicles are used during development, it is possible that your vehicle deviates from the picture shown in the instructions. In some cases it will not be possible to fit some parts to the indicated positions. In those cases we suggest you find an alternative position for the parts.

Condition for a alternative position is that the parts are fitted inside the interior. The parts used in this set are not designed for operation in moist environment. Parts needed for positioning the parts, need to be fabricated by the installer.

When fitting a VB-SemiAir, please consider the following;
- Do not route the cables over or attach the cables to the battery.

- Attach the air lines:
  - Every 30 cm with a cable-tie to the vehicle. Make sure that the air tubes cannot abrade, over-bending or chatter;
  - with a minimum bending radius of 8 cm;
  - with a distance of minimal 15 cm to hot or moving parts.

- Connecting electrical cables, air tubes or other parts to brake lines is strictly prohibited.

- Fit the air tubes accordingly the colour coding used by VB-Airsuspension.

- Consult with the customer, to select a position for the air valves.

- When the kit is fitted to the vehicle, ensure that the bellows have a minimum clearance of at least 1 cm when pressurised to the maximum pressure (pMAX = 3.5 bar).

VB Airsuspension will not be held liable for damages resulting from:
- To much / little pressure in the bellows.

- Excessive load, higher then prescribed by the vehicle manufacture.

- Installation, not according to this fitting instruction.

When the strength class of bolts are not specified in the text, these bolts are strength class 8.8.

Fitting the kit

1. Mount the air couplings to the air spring.

	2x Air coupling

2. Mount the upper air spring plate (***C***) to the air spring (***E***). Fit the protective cover (***D***) between the air bellow and a the upper air spring plate.

Nm ***20 Nm***	***4x Countersunk Allenn screw M8x20***

The left and right upper air spring plate are different.

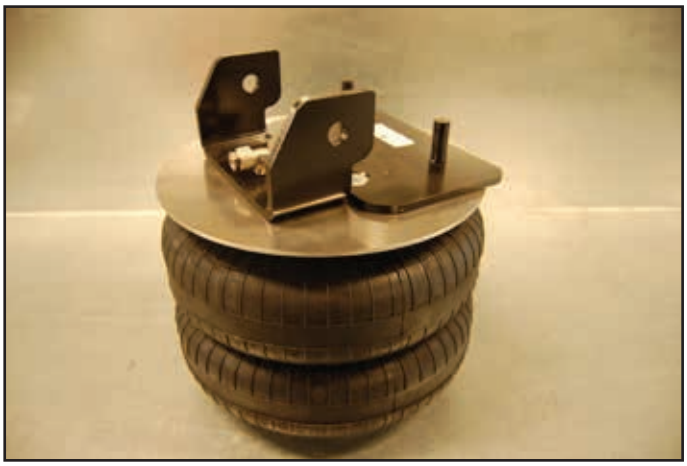

3. Mount the axle bracket (***G***) to the lower air spring plate (***F***). Don't thighten the bolds yet.

	4x Round-head screw with flange M6x16 10.9

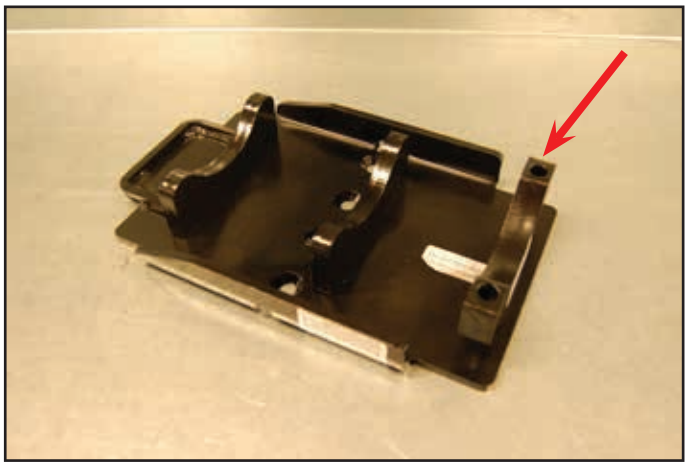

4. Mount the lower air spring plate (***F***) to the air spring.

Nm ***20 Nm***	***4x Countersunk Allenn screw M8x20***

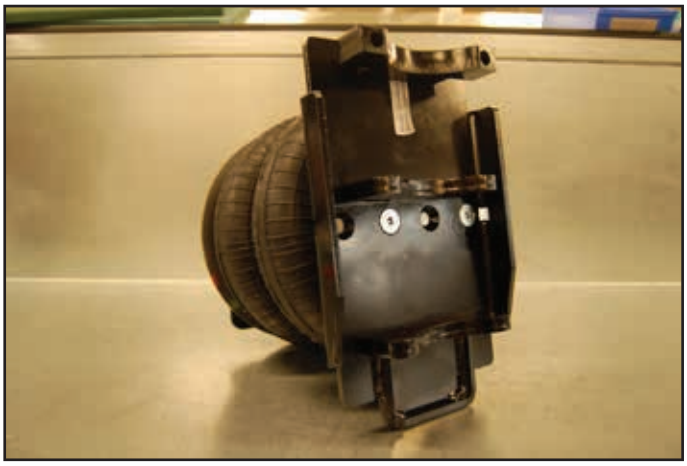

Mount the right air spring using holes I.
The left air spring using holes J.

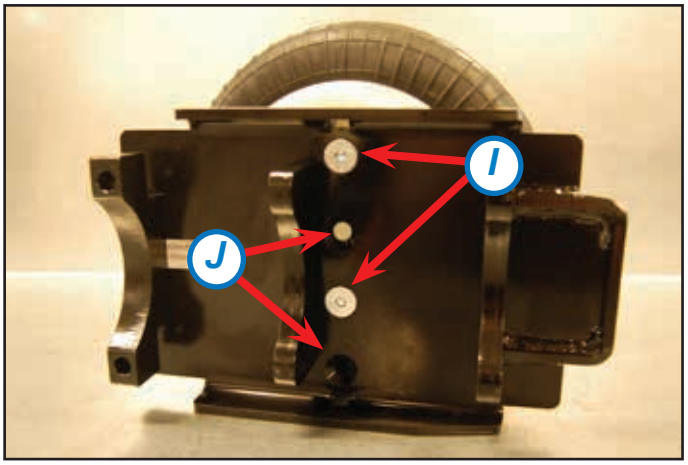

5. Support the vehicle sufficient and lower the axle. Unscrew the venting tube from the axle.

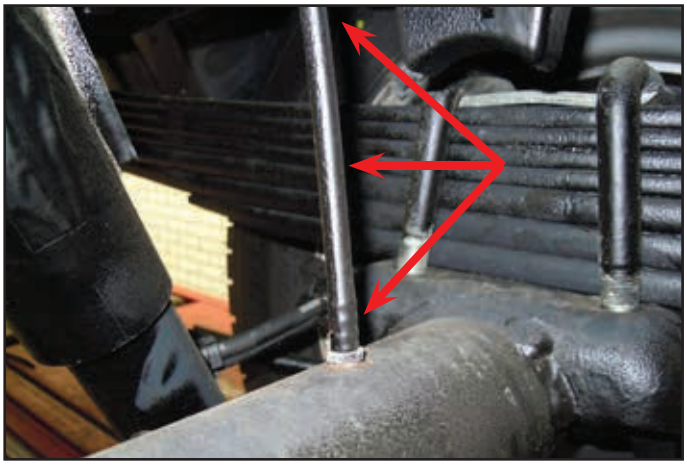

6. Mount the venting nipple. The venting nipple doesn't need to be tightened.
7. Mount the venting tube to the venting nipple.

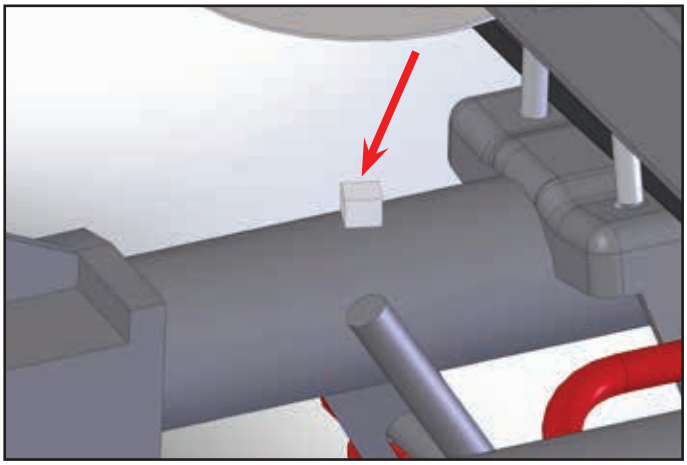

8. If this bracket is present, flatten the bracket or cut it away.

9. Remove the bump stop.

10. Remove the indicated chassis bolt.

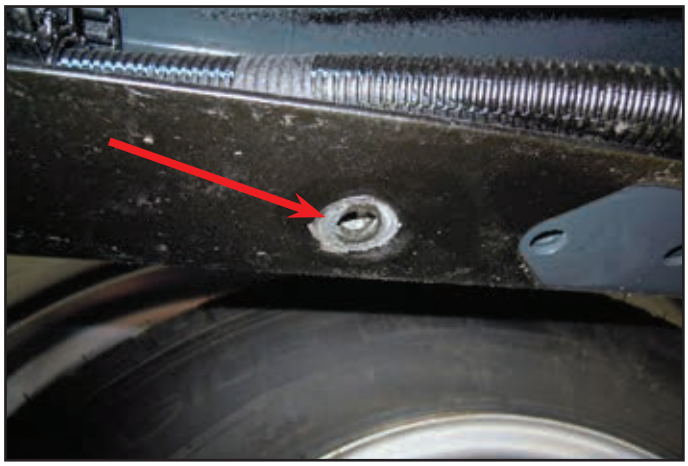

11. Unplug the wiring harness from the holder.

12. Mount the supplied chassis bolt.

Nm **40 Nm**	***2x Panhad screw M10x25 10.9*** ***4x Lock washer M10*** ***2x Lock nut M10***

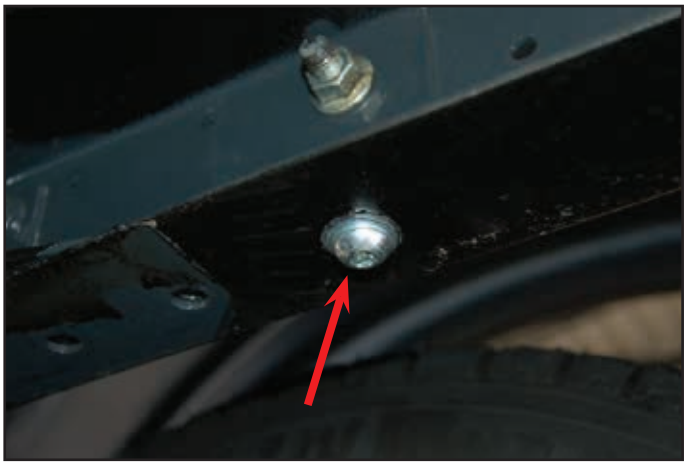

13. Mount the upper air spring plate (***C***) to the chassis.

Nm ***23 Nm***	***4x Lock nut M10*** ***4x Lock washer M10***

14. Mount the air spring bracket (***B***) to the upper air spring plate (***C***).

Check if the air spring bracket fits tightly to the chassis.

Nm ***60 Nm***	***4x Bolt M10x30 10.9*** ***8x Lock washer M10*** ***4x Steel lock nut M10 10.9***

15. Next step is only applicable for kit 1550111200. Mount the upper air spring bracket (***A***) to the air spring bracket (***B***).

Check if the air spring bracket fits tightly to the chassis.

Nm ***60 Nm***	***4x Bolt M10x30 10.9*** ***8x Lock washer M10*** ***4x Steel lock nut M10 10.9***

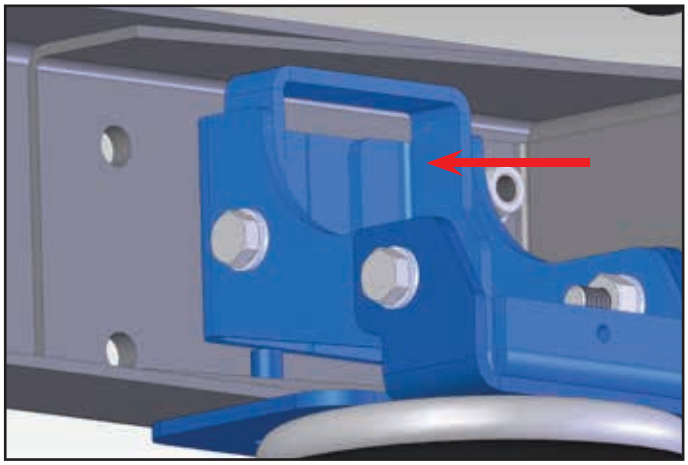

16. Push the lower air spring plate (***F***) against the leaf spring. Thighten the round-head screws (step 3). Mount the u-bolt (***H***).

	4x Round-head screw with flange M6x16 10.9 ***4x Lock nut M8*** ***4x Lock washer M8***

Push the lower air spring plate, whilst tightening the u-bolt, against the leaf spring with a tyre lever.

17. Connect the air tubes to the air couplings.

18. Replug the wiring harness to the holder. Fasten the wiring harness to the upper air spring plate with a tie-wrap.

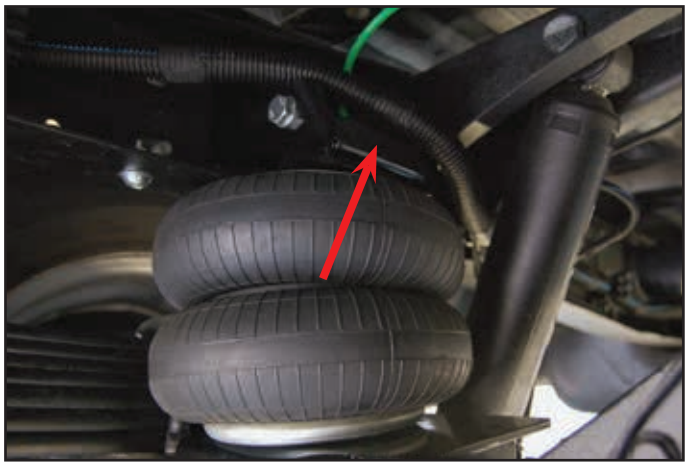

When the comfort kit VBSA-IVD35C-01C or VBSA-IVD35C-01C is mounted, it is not alowed to implement the filling valves in to the system. Please continue the installation in fitting instruction 730155011125.
Please note! Don't skip step 24 of this manual.

19. Mount the filling valves to the position agreed with the customer.

20. Lead the air tubes to the filling valves.

21. Connect the air tubes to the filling valves.

22. Attach the air tubes to the vehicle with tie-wraps.

23. Pressurize the air springs until the vehicle is at the desired ride height.

24. Thighten the u-bolts.

25. Check the system for air leakage.

26. Paste the sticker within 10 cm of the filling valves.

Préconisations générales

VB-SemiAir a été développé en deux versions:
- Le kit de base
- Le kit confort camping car (Comfort Set Camper)

Le kit de base contient deux coussins d'air, des conduites d'air et deux valves de gonflage. Les deux valves sont à monter sur un endroit souhaité par le client. Les coussins d'air sont à mettre en pression avec les valves avec un équipment d'air externe.

Le kit confort contient le kit de base VB-SemiAir, un compresseur et un panneau de contrôle. Le panneau de contrôle se monte dans le tableau de bord.

Etant donné que nous avons utilisé un véhicule en définition standard pour développer le système, il est possible que votre véhicule diffère sensiblement des photos montrées dans la notice. Il est possible que des pièces ne peuvent pas être montées à la position indiquée. Le cas échéant nous vous demandons de trouver un emplacement alternatif.

Il est obligatoire qu'une position alternative pour les pièces se trouve dans l'intérieur du véhicule. Les pièces utilisées dans ce kit ne sont pas conçues pour un fonctionnement dans un environnement humide. Le cas échéant, les pièces de fixation seront à préparer par l'installateur lui-même.

En installant un VB-SemiAir soyez vigilant aux points suivants:
- Ne pas passer les câbles au-dessus de la batterie, ne les fixez pas à la batterie.

- Fixer les conduites d'air:
  - Au véhicule avec un collier rilsan tous les 30 cm. Veillez que les conduites d'air ne puissent se briser ou frotter;
  - Avec un rayon de courbure minimum de 8 cm;
  - Avec une distance de 15cm des pièces chaudes ou en mouvements.

- Il est strictement interdit de raccorder des câbles électriques ou des conduites d'air aux conduites de freins.

- Poser les conduites d'air conformément au code de couleur de VB-Airsuspension.

- Validez avec le client la position souhaitée des valves de gonflage (uniquement pour le kit de base).

- Veillez que les coussins d'air puissent se dilater de 1 cm au minimum avec une pression maximale de (pmax = 3,5 bar).

VB-Airsuspension décline toute responsabilité pour les cas résultants de:
- d'une pression trop haute / faible.

- d'une charge trop lourde.

- un montage du kit incorrect.

Si la classe des vis n'est pas spécifiée dans le texte elle est de 8.8.

Montage le kit

1. Monter les raccords aux coussins d'air.

	2x Raccord d'air

2. Fixer la plaque supérieure (***C***) au coussin d'air (***D***) avec au-dessous l'écran de protection (***D***).

Nm ***20 Nm***	***4x Vis Allen M8x20***

A noter que la plaque supérieure est différente à gauche et à droite.

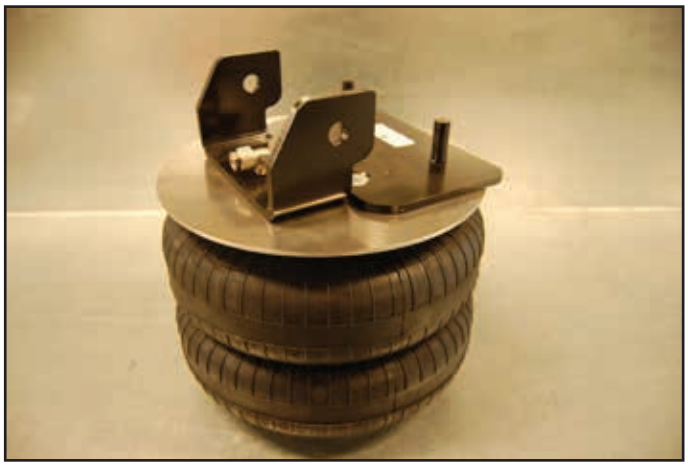

3. Fixer le support de l'essieu (***G***) à la plaque inférieure (***F***). Ne pas encore serrer le boulon.

	4x Vis à tête bombée avec rondelle M6x16 10.9

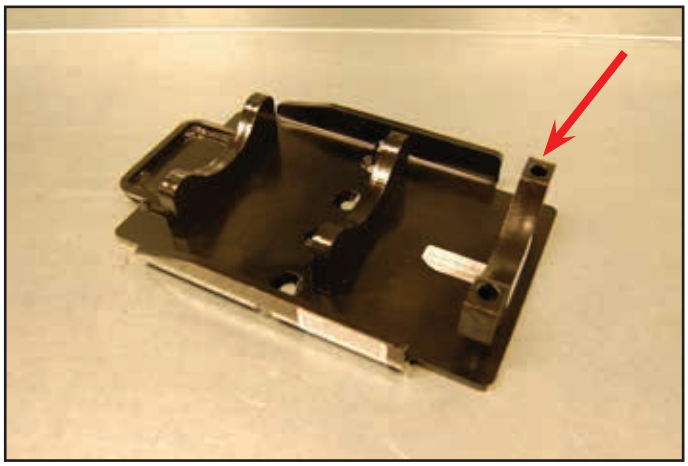

4. Fixer la plaque inférieure (***F***) au coussin d'air.

Nm ***20 Nm***	***4x Vis Allen M8x20***

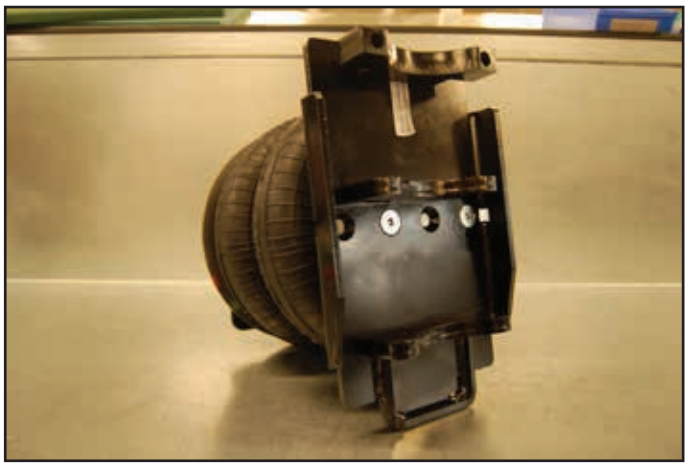

A l'aide des orifices (I) fixer le coussin d'air à droite et le coussin d'air à gauche avec les orifices (J).

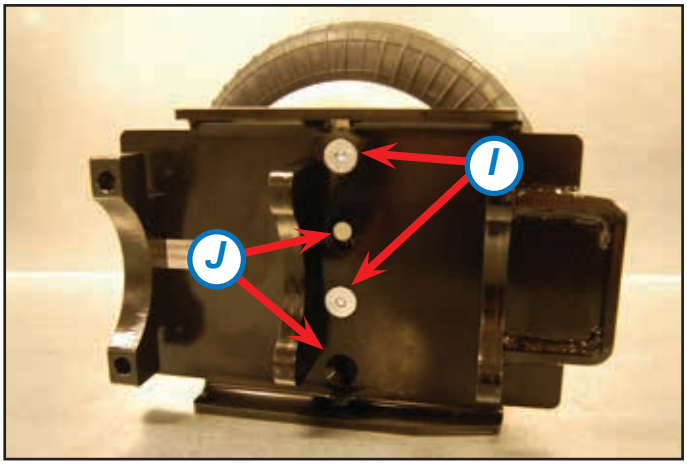

5. Veillez que le véhicule est bien étayé et que l'essieu est libre. Enlever le reniflard.

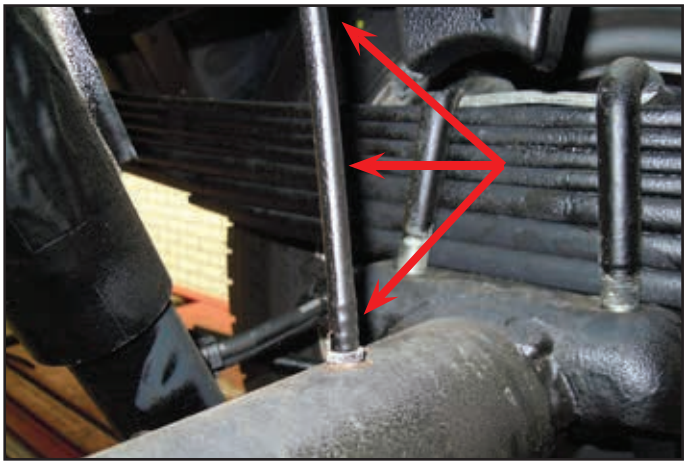

6. Monter l'aréateur. Il n'est pas nécessaire de lui serrer.

7. Poser le reniflard à l'aréateur.

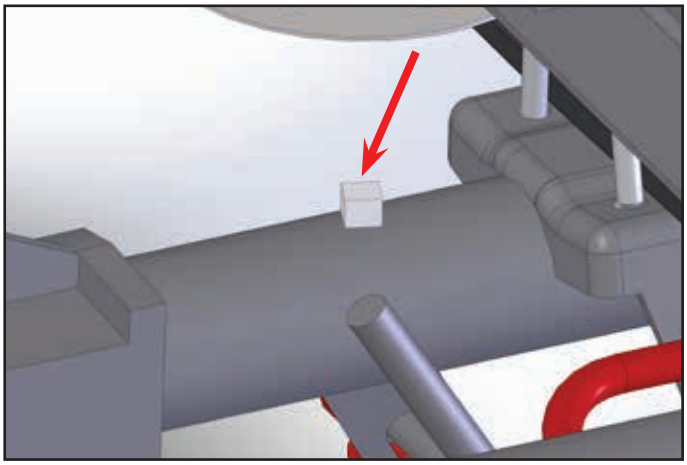

8. Si cette bride est présent merci de la meuler.

9. Enlever la butée.

10. Enlever le boulon indiqué.

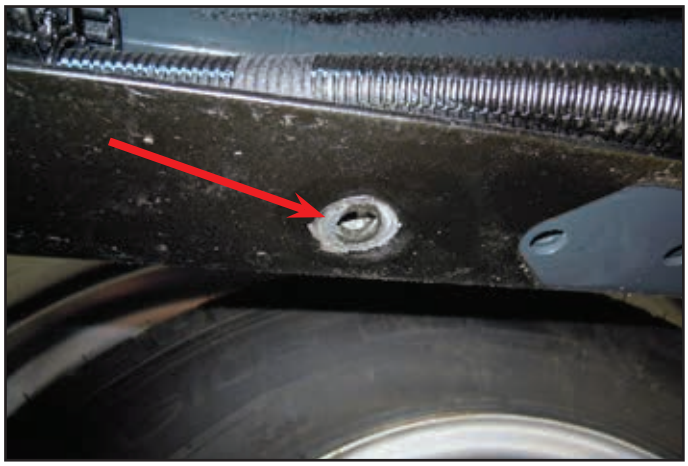

11. Enlever le faisceau de son cavalier.

12. Monter le boulon livré avec.

Nm **40 Nm**	***2x Boulon à tête ronde M10x25 10.9*** ***4x Rondelle M10*** ***2x Écrou autfreiné M10***

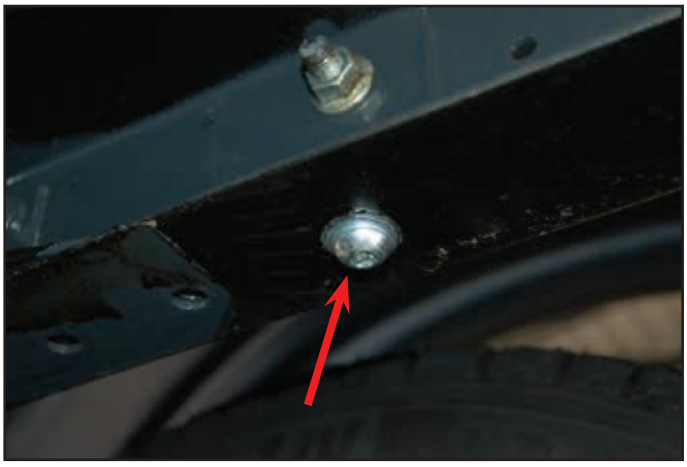

13. Monter la plaque supérieure (***C***) au châssis.

Nm ***23 Nm***	***4x Écrou autofreiné M10*** ***4x Rondelle M10***

14. Monter le support du coussin d'air (***B***) à la plaque supérieure (***C***).

Vérifier si le support du coussin d'air s'emboîte contre le châssis.

Nm ***60 Nm***	***4x Boulon M10x30 10.9*** ***8x Rondelle M10*** ***4x Écrou autofreiné acier M10 10.9***

15. Cette étape est uniquement pour le kit 1550111200. Fixer le support supérieur du coussin d'air (***A***) au support (***B***).

Vérifier si le support du coussin d'air supérieur s'emboîte contre le châssis.

Nm ***60 Nm***	***4x Boulon M10x30 10.9*** ***8x Rondelle M10*** ***4x Écrou autofreiné acier M10 10.9***

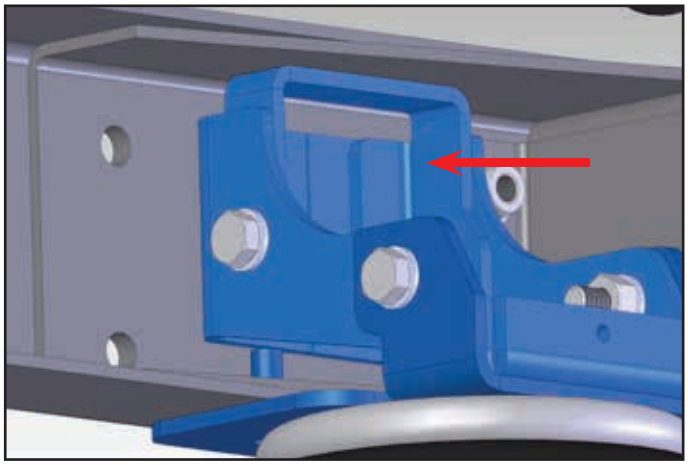

16. Pousser la plaque inférieure (***F***) contre la lame. Serrer les vis à tête bombée (étape 3). Monter la bride (***H***).

	4x Vis à tête bombée avec rondelle M6x16 10.9 ***4x Écrou autofreiné M8*** ***4x Rondelle M8***

Continuer à pousser la plaque contre la lame pendant le serrage de la bride.

17. Poser la conduite d'air au coussin d'air.

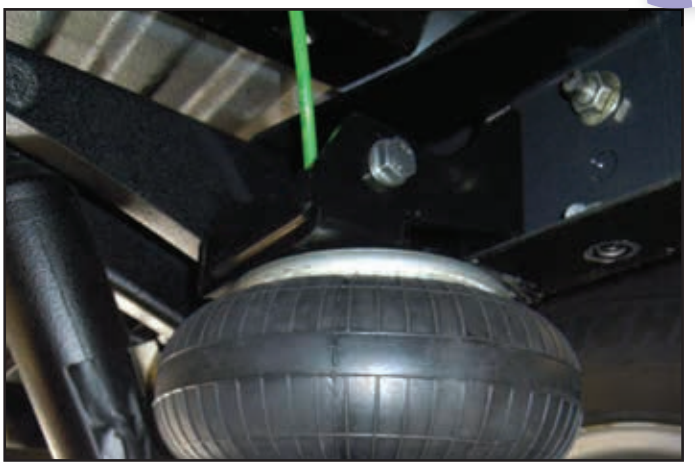

18. Remonter le faisceau au cavalier. A l'aide d'un collier rilsan, fixer le à la plaque supérieure.

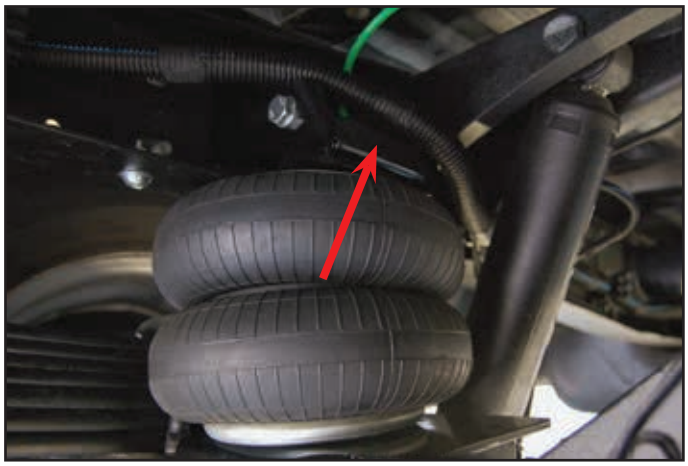

En montant le kit confort VBSA-IVD35C-01C ou VBSA-IVD50C-01C il est interdit d'intégrer les valves de gonflage dans le système. S'il vous plaît continuer avec la notice de montage 730155011125.
Attention ! ne pas oublier étape 24 de cette notice de montage.

19. Monter les deux valves de gonflage à l'endroit choisi avec le client.

20. Guider les conduites d'air vers cet endroit.

21. Brancher les conduites d'air aux valves.

22. Attacher les conduites d'air au véhicule.

23. Mettre les coussins d'air à pression, jusqu'à ce que le véhicule est atteint la position souhaitée.

24. Serrer les brides.

25. Vérifier après 30 minutes si la pression dans les coussins d'air est stable.

26. Coller l'etiquette pression d'air à côté valves de gonflage.

VB-Airsuspension is producing, as one of the few European manufacturers, a very broad range of different (air)-suspension systems. From reinforced coil springs, semi-air-suspension systems, up to complete full air-suspension systems, we provide solutions for customers with different vehicle types, like ambulances, minibuses, car transporters, motorhomes, etc. Now you can see why more and more commercial vehicle body manufacturers specify VB-Airsuspension on their vehicles.

VB airsuspension

WWW.VBAIRSUSPENSION.COM

7301550111 20-ALL 05